男子ダブルス（BD－41）

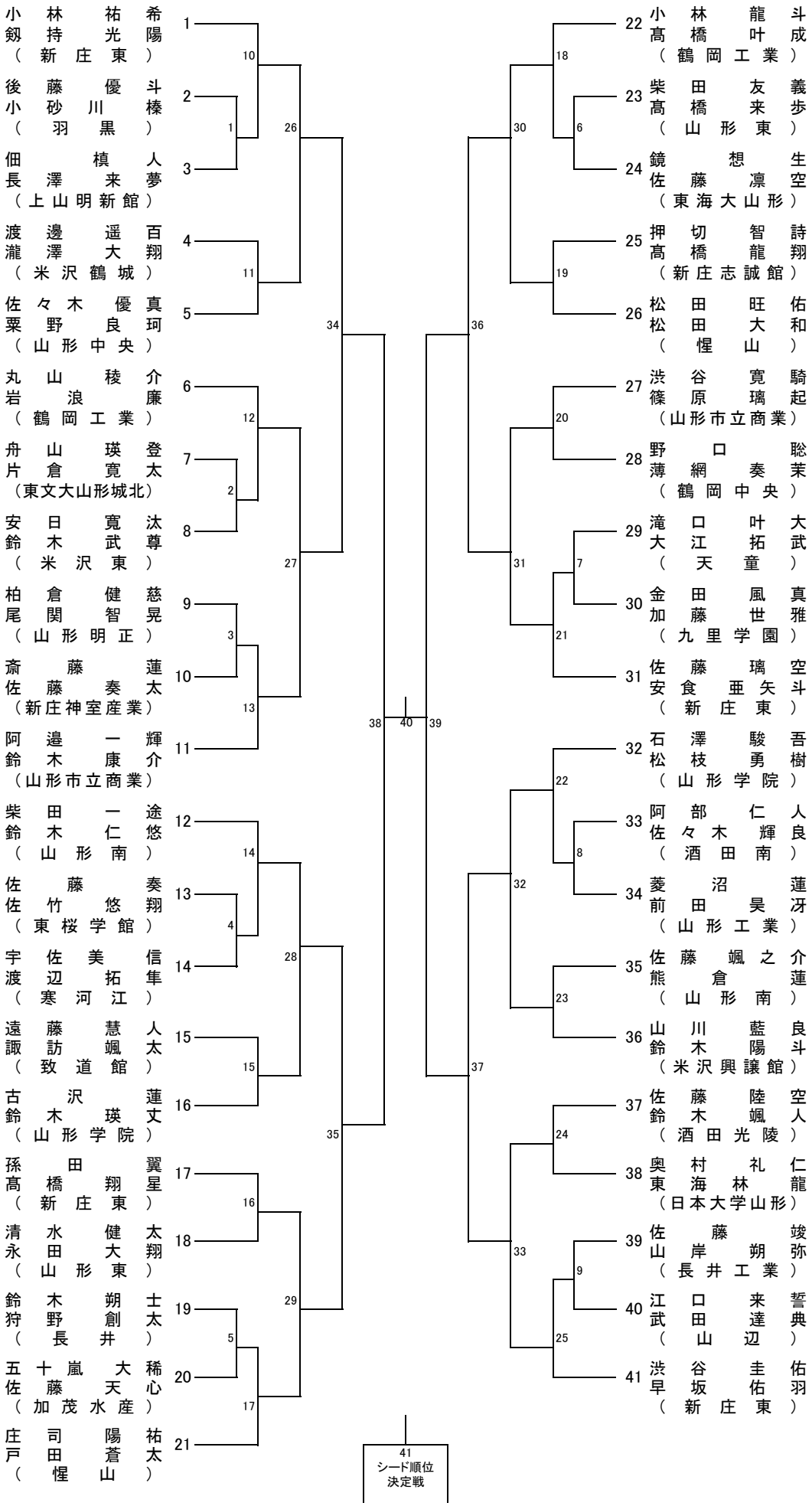
1 小林 祐希 剱持 光陽 （新庄東）
2 後藤 優斗 小砂川 榛 （羽黒）
3 佃 槙人 長澤 来夢 （上山明新館）
4 渡邊 遥百 瀧澤 大翔 （米沢鶴城）
5 佐々木 優真 粟野 良珂 （山形中央）
6 丸山 稜介 岩浪 廉 （鶴岡工業）
7 舟山 瑛登 片倉 寛太 （東文大山形城北）
8 安日 寛汰 鈴木 武尊 （米沢東）
9 柏倉 健慈 尾関 智晃 （山形明正）
10 斎藤 蓮 佐藤 奏太 （新庄神室産業）
11 阿邉 一輝 鈴木 康介 （山形市立商業）
12 柴田 一途 鈴木 仁悠 （山形南）
13 佐藤 奏 佐竹 悠翔 （東桜学館）
14 宇佐美 信 渡辺 拓隼 （寒河江）
15 遠藤 慧人 諏訪 颯太 （致道館）
16 古沢 蓮 鈴木 瑛丈 （山形学院）
17 孫田 翼 髙橋 翔星 （新庄東）
18 清水 健太 永田 大翔 （山形東）
19 鈴木 朔士 狩野 創太 （長井）
20 五十嵐 大稀 佐藤 天心 （加茂水産）
21 庄司 陽祐 戸田 蒼太 （惺山）
22 小林 龍斗 髙橋 叶成 （鶴岡工業）
23 柴田 友義 髙橋 来歩 （山形東）
24 鏡 想生 佐藤 凛空 （東海大山形）
25 押切 智詩 髙橋 龍翔 （新庄志誠館）
26 松田 旺佑 松田 大和 （惺山）
27 渋谷 寛騎 篠原 璃起 （山形市立商業）
28 野口 聡 薄網 奏茉 （鶴岡中央）
29 滝口 叶大 大江 拓武 （天童）
30 金田 風真 加藤 世雅 （九里学園）
31 佐藤 璃空 安食 亜矢斗 （新庄東）
32 石澤 駿吾 松枝 勇樹 （山形学院）
33 阿部 仁人 佐々木 輝良 （酒田南）
34 菱沼 蓮 前田 昊冴 （山形工業）
35 佐藤 颯之介 熊倉 蓮 （山形南）
36 山川 藍良 鈴木 陽斗 （米沢興譲館）
37 佐藤 陸空 鈴木 颯人 （酒田光陵）
38 奥村 礼仁 東海林 龍 （日本大学山形）
39 佐藤 竣 山岸 朔弥 （長井工業）
40 江口 来誓 武田 達典 （山辺）
41 渋谷 圭佑 早坂 佑羽 （新庄東）
41 シード順位決定戦